T050

EUROPLAY EXPRESS

Montagehandleiding
Notice de montage
Assembling manual
Montageanleiting
Instrucciones para el montaje

Leeftijd:
Age: 3-8
Age group:
Alter:
Edad:

EUROPLAY nv
Eegene 9
B-9200 DENDERMONDE
tel. 32.52.22 66 22
fax.32.52.22 67 22
www.europlay.eu

Dat.: 31/01/2013

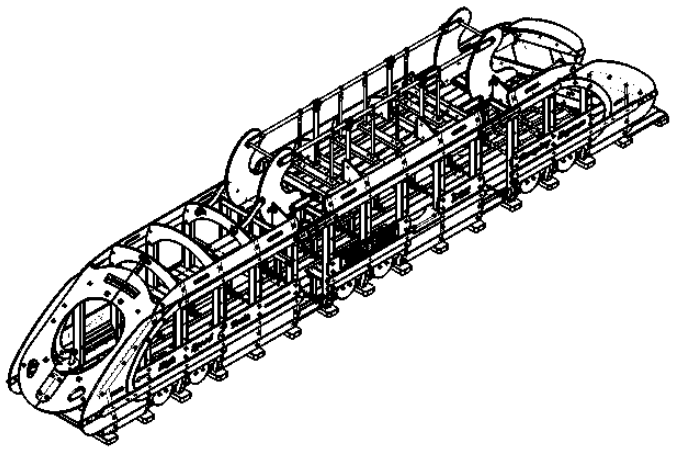

VALHOOGTE / HAUTEUR DE CHUTE
FALL HEIGHT / FALLHÖHE / ALTURA DE CAÍDA

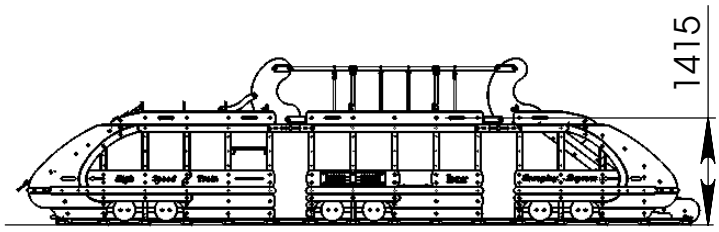

VEILIGHEIDSAFSTAND / ESPACE DE CHUTE / SAFETY AREA / SICHERHEITSABSTAND / ZONA DE SEGURIDAD

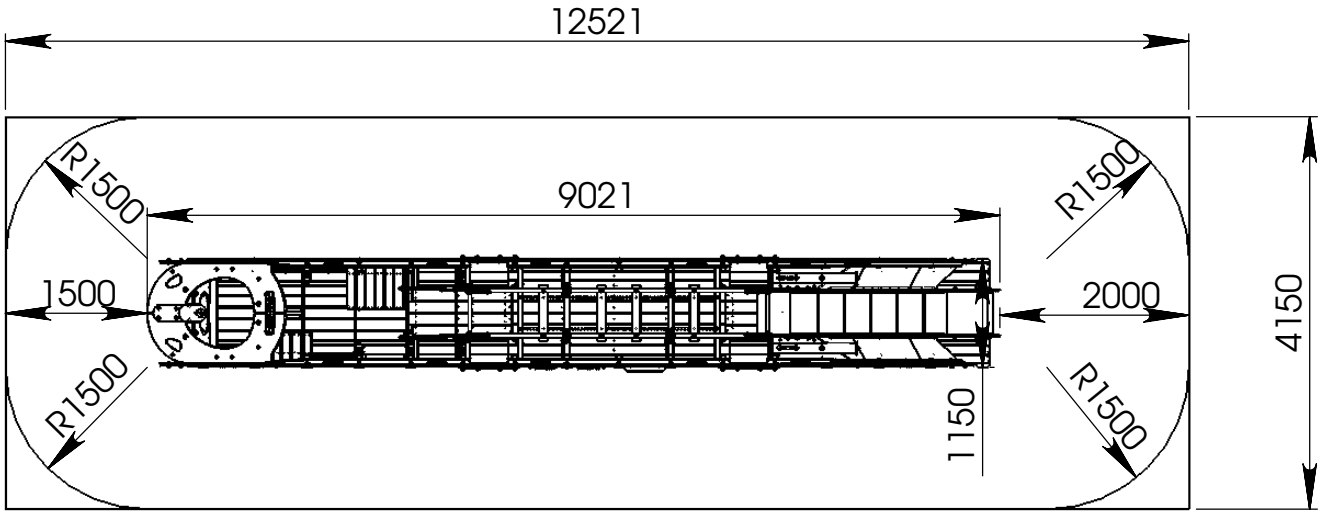

AFMETINGEN
DIMENSIONS
MASSE
DIMENSIONES
L : 9,0m
H: 2,2m
Br: 1,15m

±52m2

Benodigdheden -- Liste des pièces -- Requisites -- Benötigtes -- Accesorios

1x

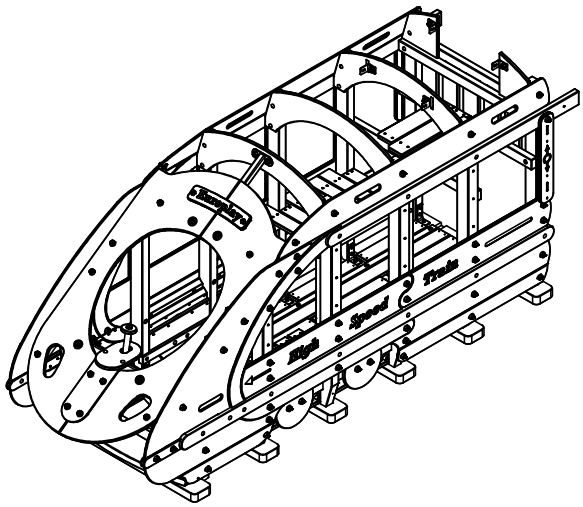

±285kg

1x

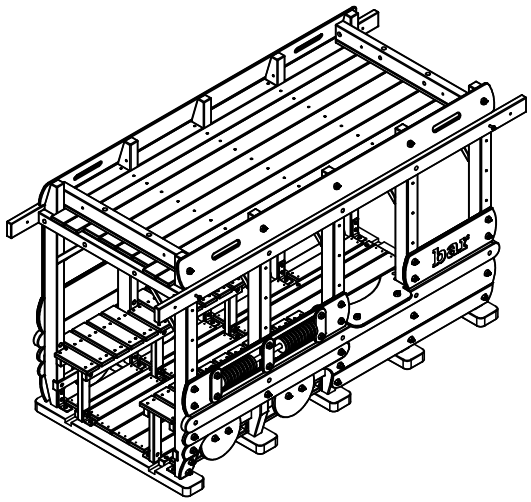

±219kg

1x

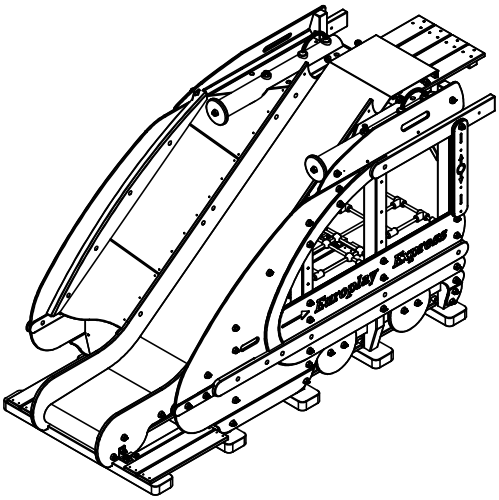

±234kg

1x

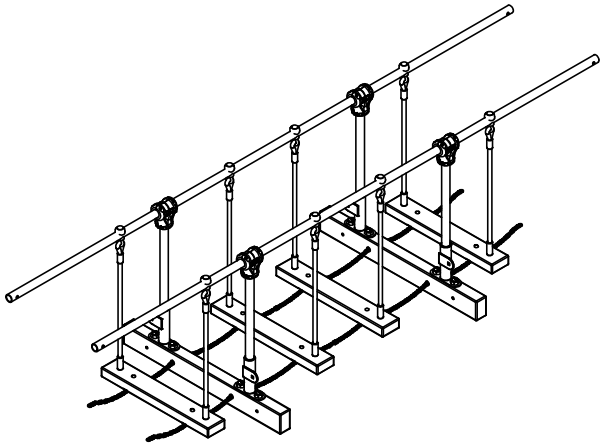

±35kg

1x

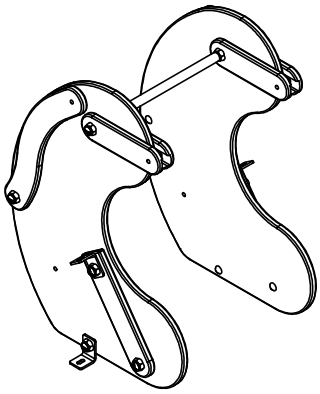

±18kg

1x

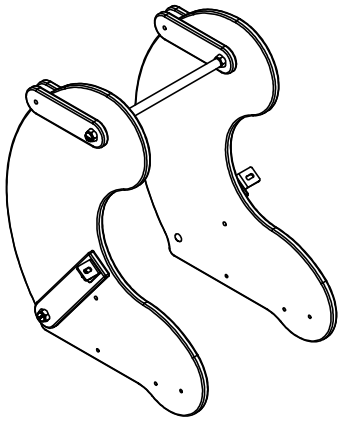

±17kg

Benodigdheden -- Liste des pièces -- Requisites -- Benötigtes -- Accesorios

	1x 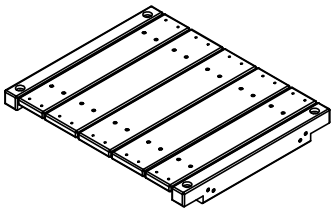		1x 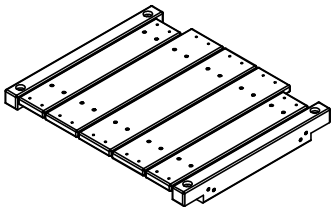
	1x 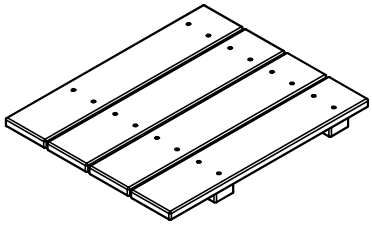		2x 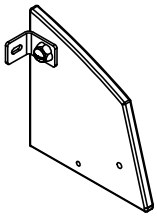
	4x 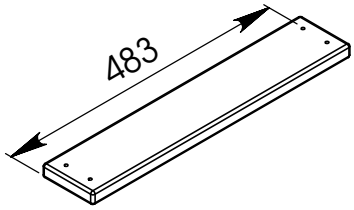 483x95x22		2x 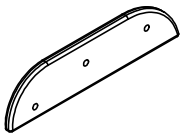
	4x M8x45 2x M10x35 8x M10x40 8x M10x65 14x M10x70 4x M10x75 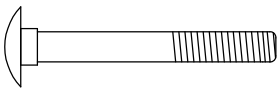		2x M8x50 14x M8x60 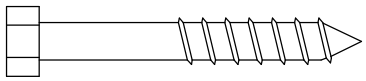
	4x M8 32x M10 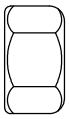		8x M8 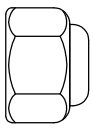
	10x M10 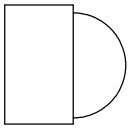		46x 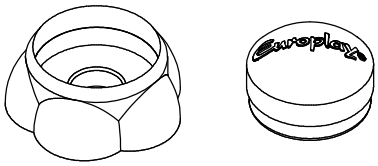
	24x M8 10x M10		100x 4,5x50

1

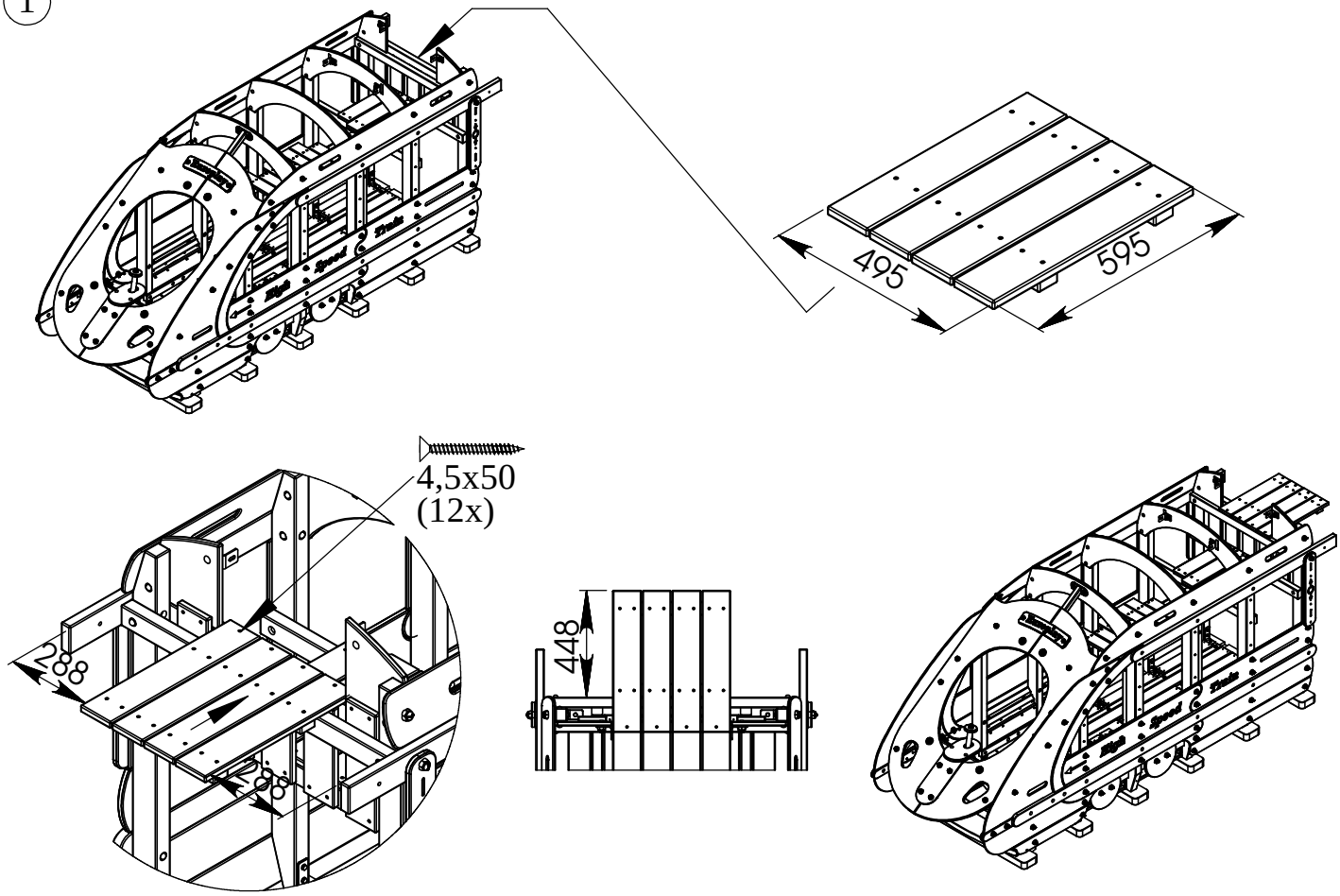

2

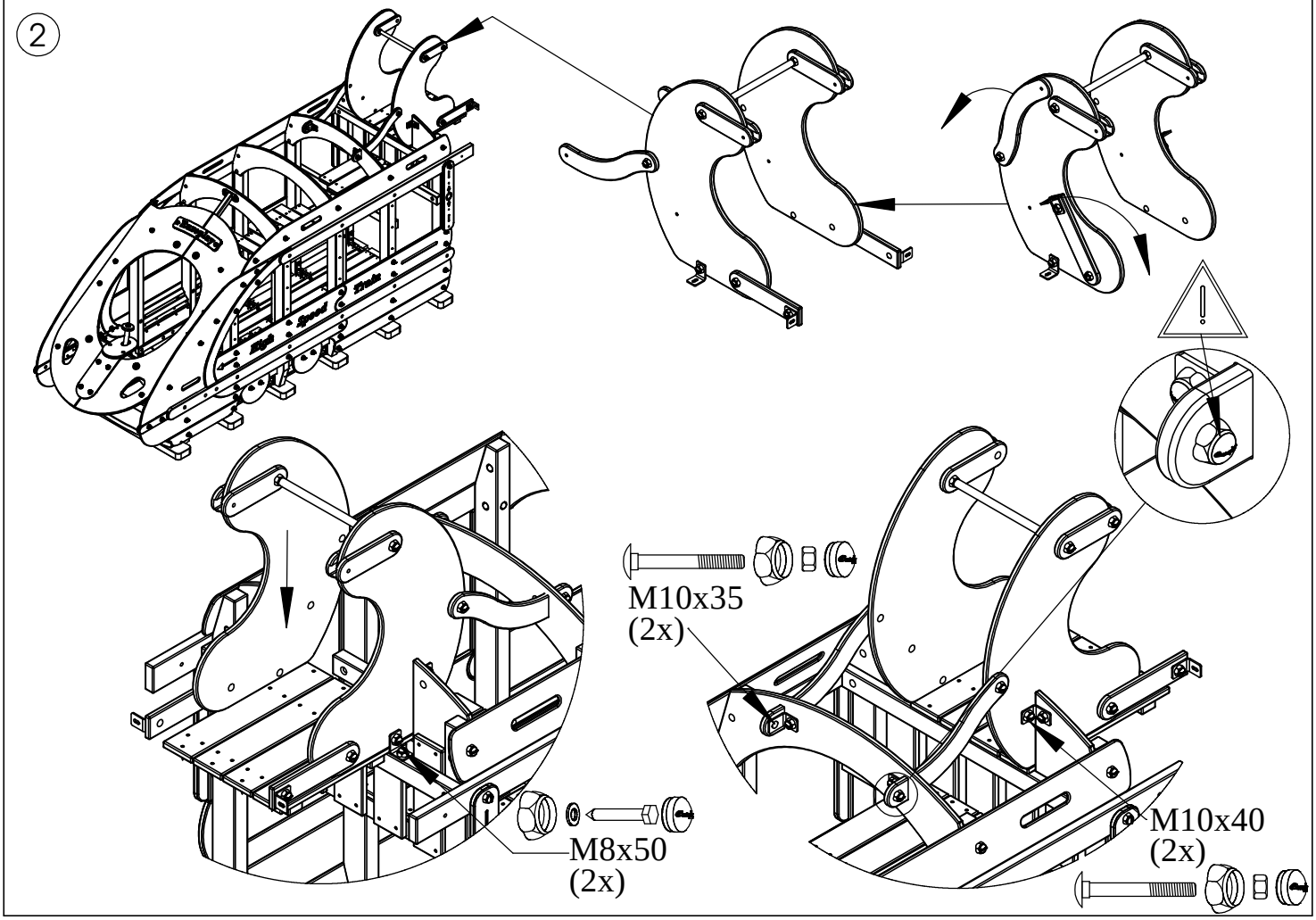

3

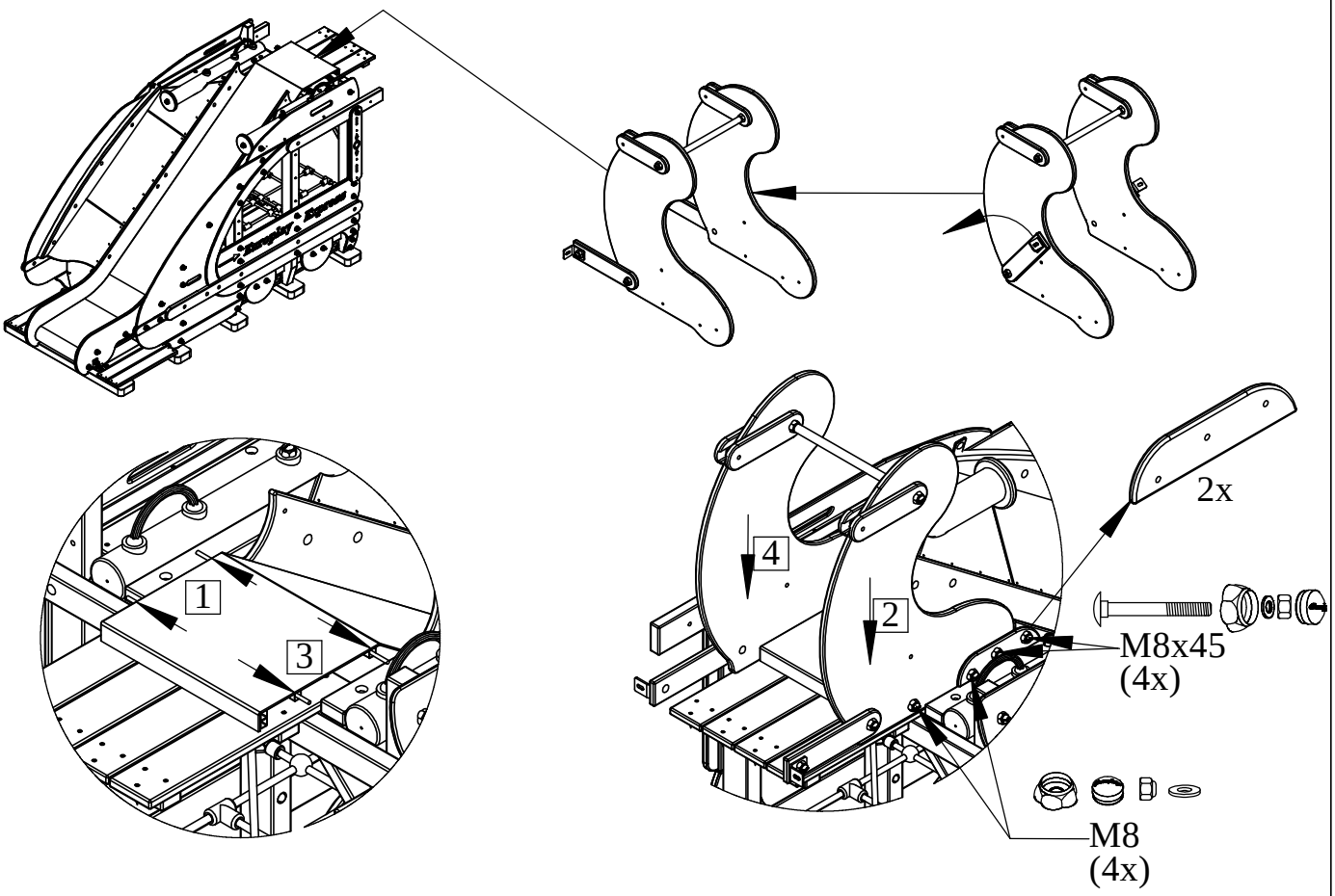

4

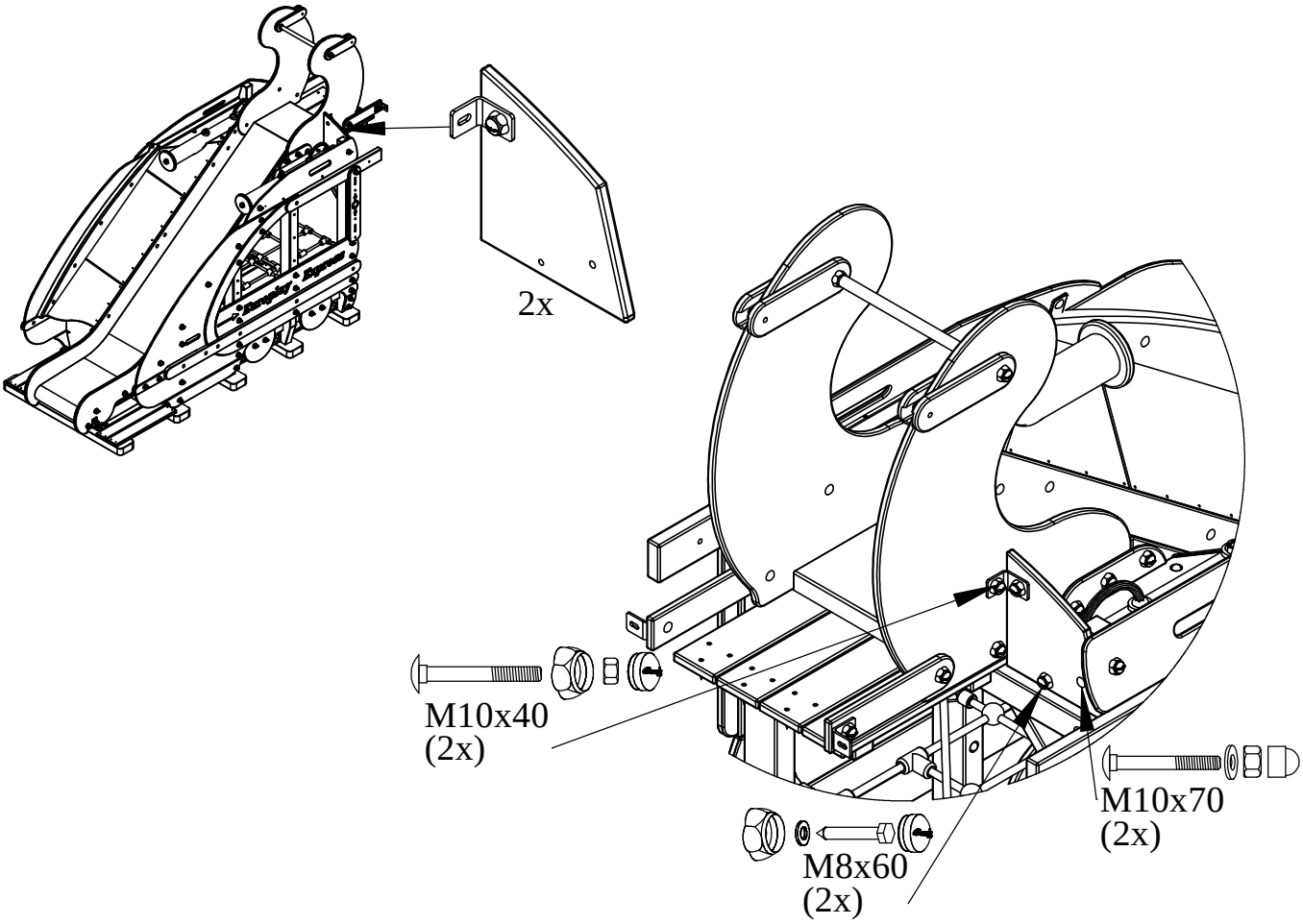

5

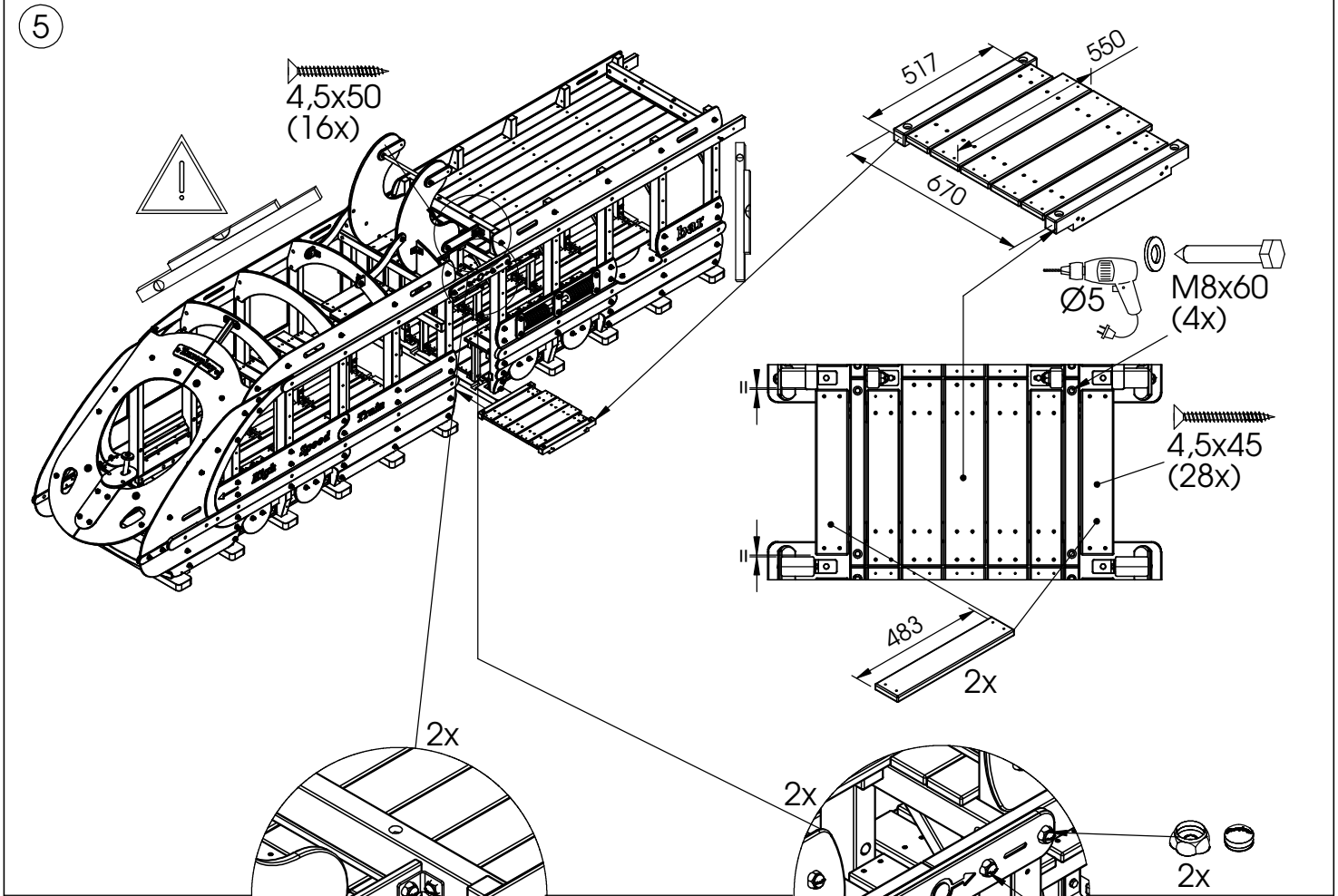
4,5x50
(16x)
517
550
670
Ø5
M8x60
(4x)
4,5x45
(28x)
483
2x
2x
2x
2x
M10x75
M10x65
(2x)
2x
2x

6

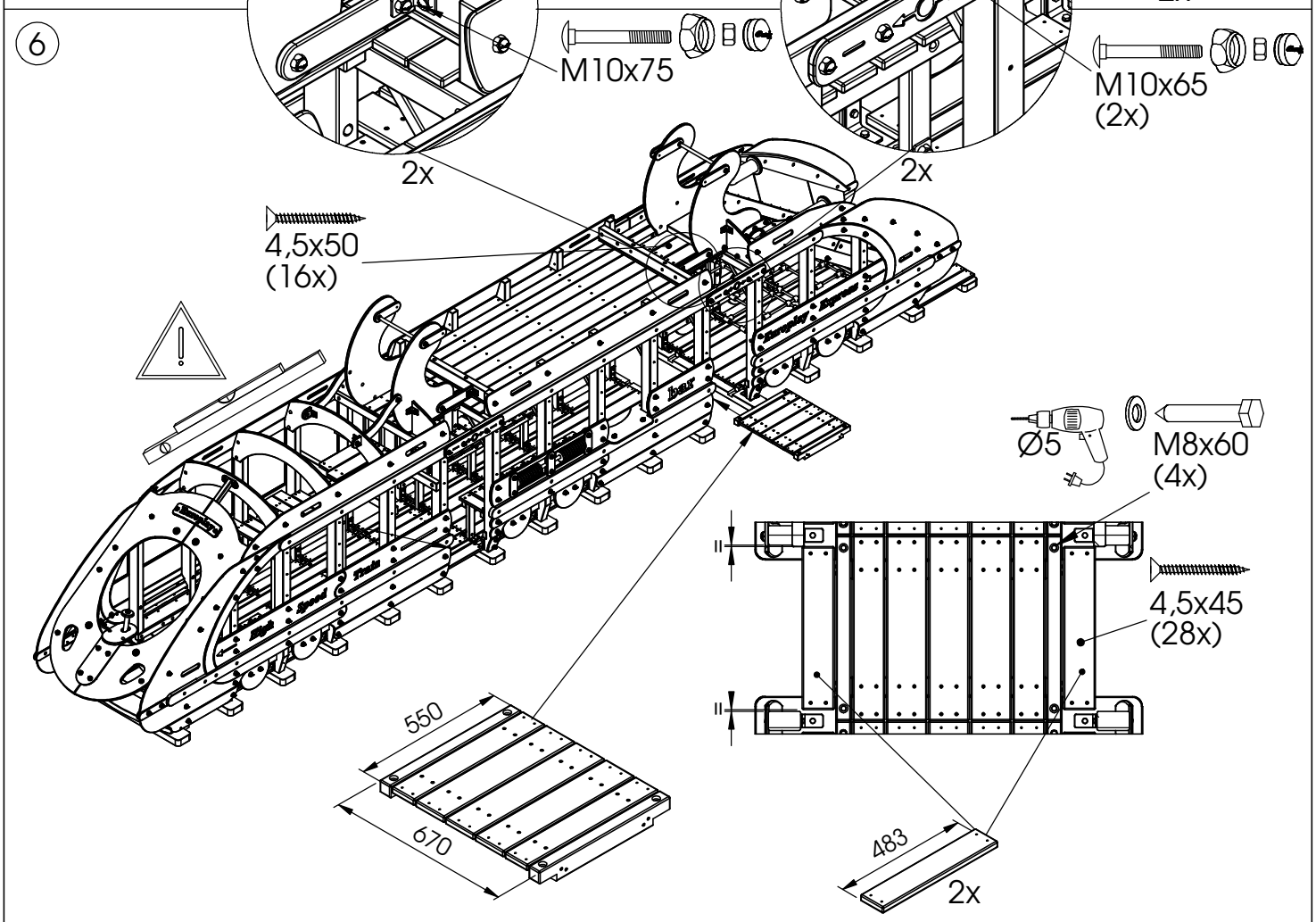
4,5x50
(16x)
Ø5
M8x60
(4x)
4,5x45
(28x)
550
670
483
2x

7

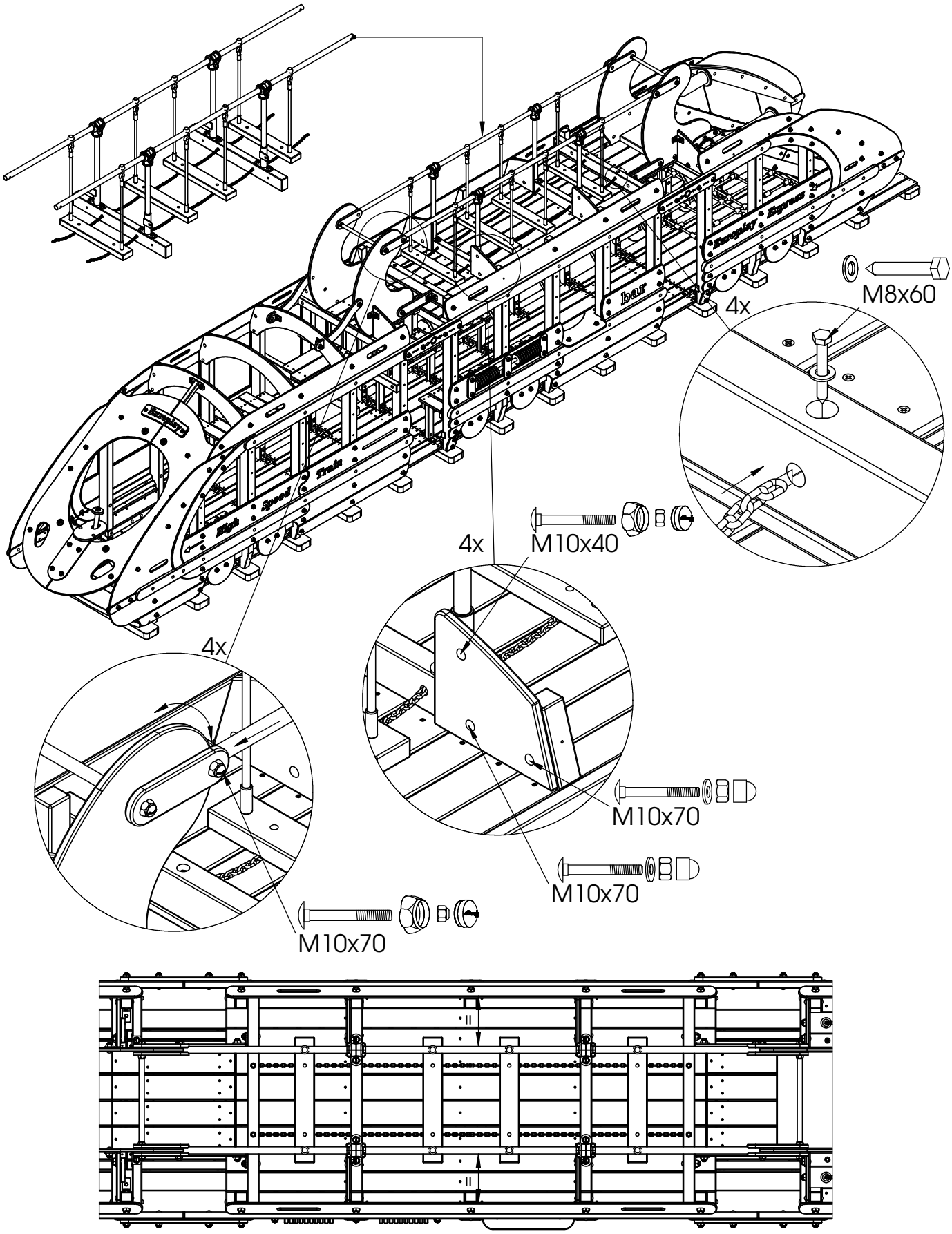

8

Bij droog weer moeten alle bouten en schroeven opnieuw aangespannen worden.
Par temps sec il faut resserrer régulièrement toute la visserie.
By dry and warm weather check the tightness of all bolts and screws.
Bei trockenem Wetter müssen alle Schrauben und Bolzen aufs neue angespannt werden.
Para el tiempo seco, se necesita cerrar o ajustar los tornillos y tuercas.